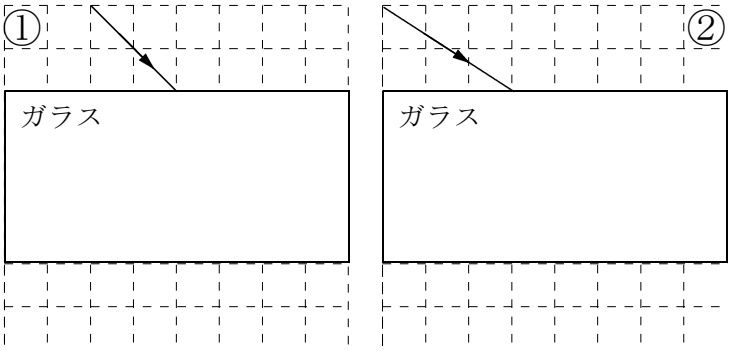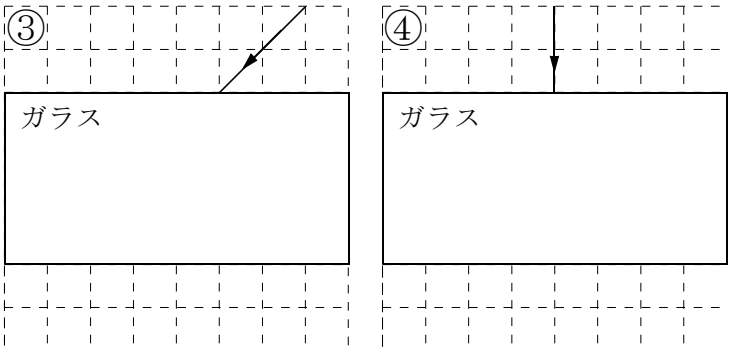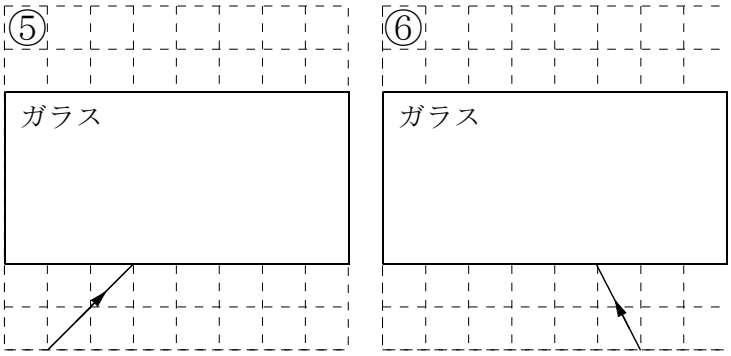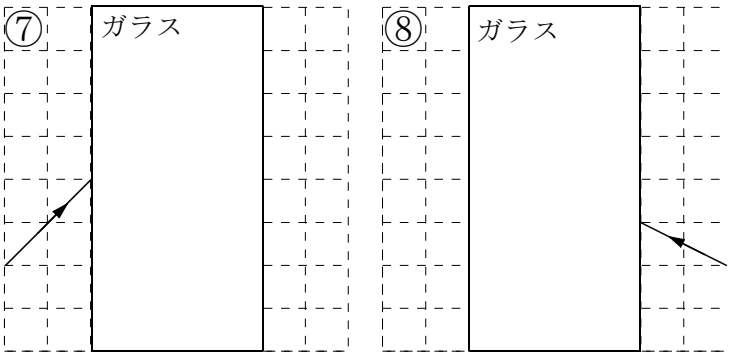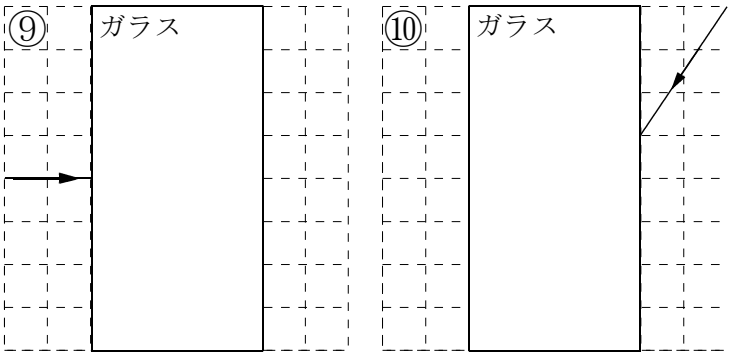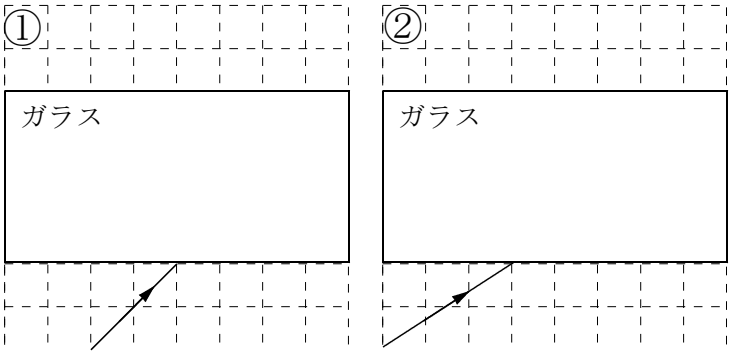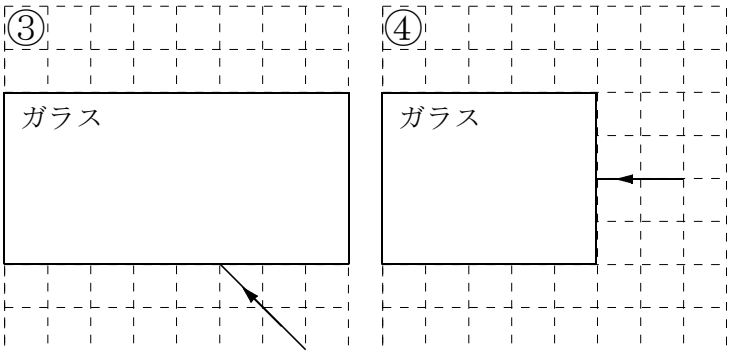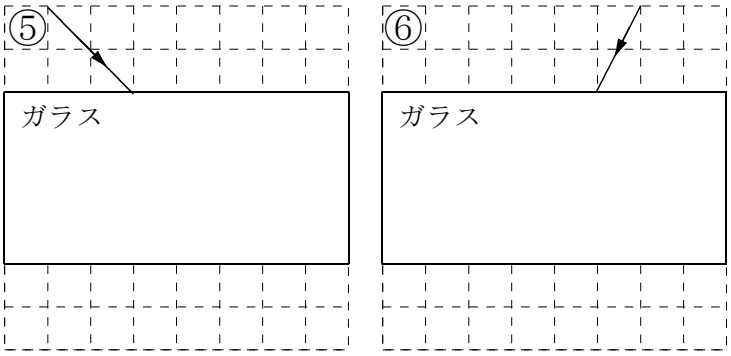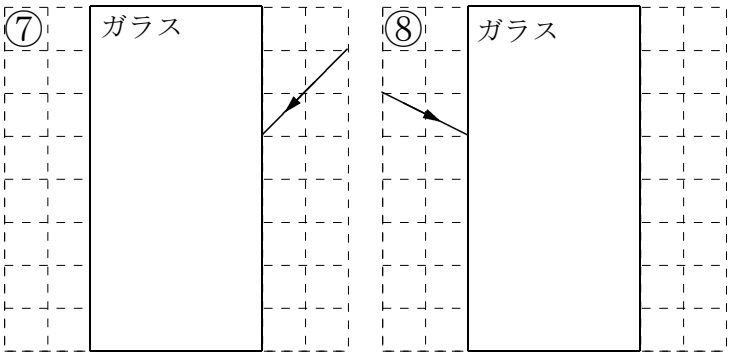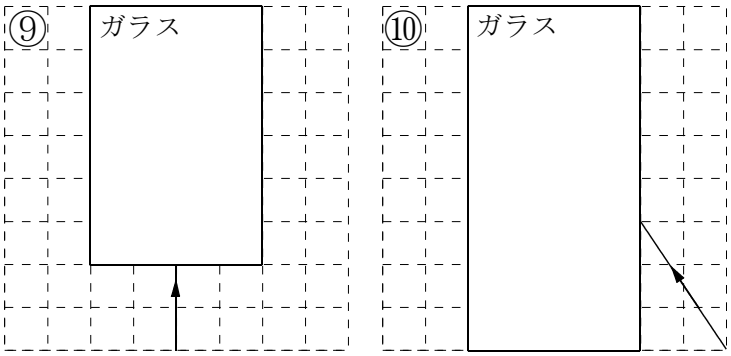月　日	解説	中１理科	間違えた数	NAME
	ＮＯ４	ガラスを通る光の進み方－作図①