中1理科1NO16

水の圧力(水圧)

ア [　　]…水中ではたらく水のおす力(圧力)のこと。

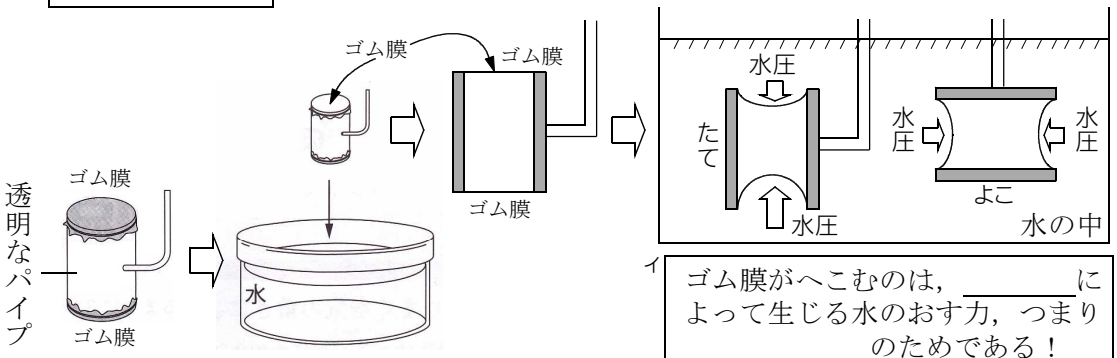

イ ゴム膜がへこむのは，＿＿＿＿によって生じる水のおす力，つまり＿＿＿＿＿＿のためである！

水圧の性質

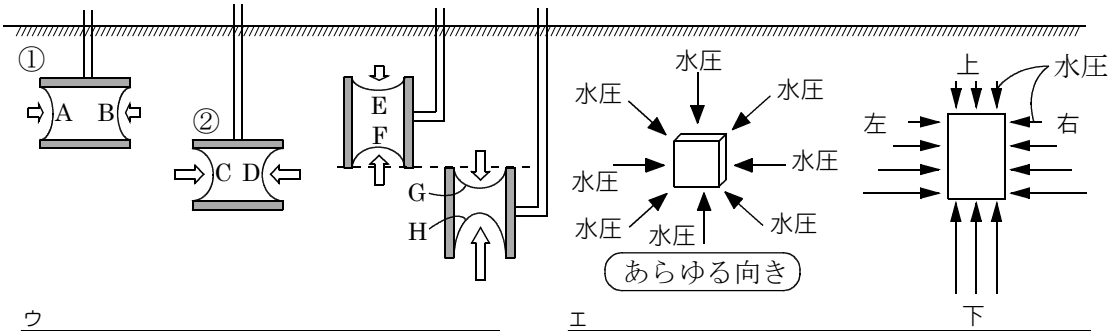

ウ
① 同じ深さでは＿＿＿＿＿＿＿＿＿＿＿＿＿＿＿＿
② 水の深さが深いほど＿＿＿＿＿＿＿＿＿＿＿＿＿＿＿＿＿＿＿＿＿＿＿＿

エ
① 水圧は，＿＿＿＿＿＿＿＿＿＿＿＿＿＿＿＿＿＿＿＿
② 水圧は，＿＿＿＿＿＿＿＿＿＿＿＿
③ 水圧は，＿＿＿＿＿＿＿＿＿＿＿＿

水圧は，水の深さが１m 増すごと [　　] ずつ大きくなる。

筒から出る水の勢い

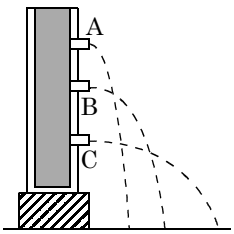

① 深さが深いほど，＿＿＿＿＿＿＿＿（オ），水がふきだす勢いは＿＿＿＿（カ）。＿＿＿＿（キ）

② Cのふき出す勢いが弱くなるのは，水がへってCの穴の＿＿＿＿＿＿＿＿＿＿＿＿＿＿＿＿（ク）。